B – POHLED 1:50

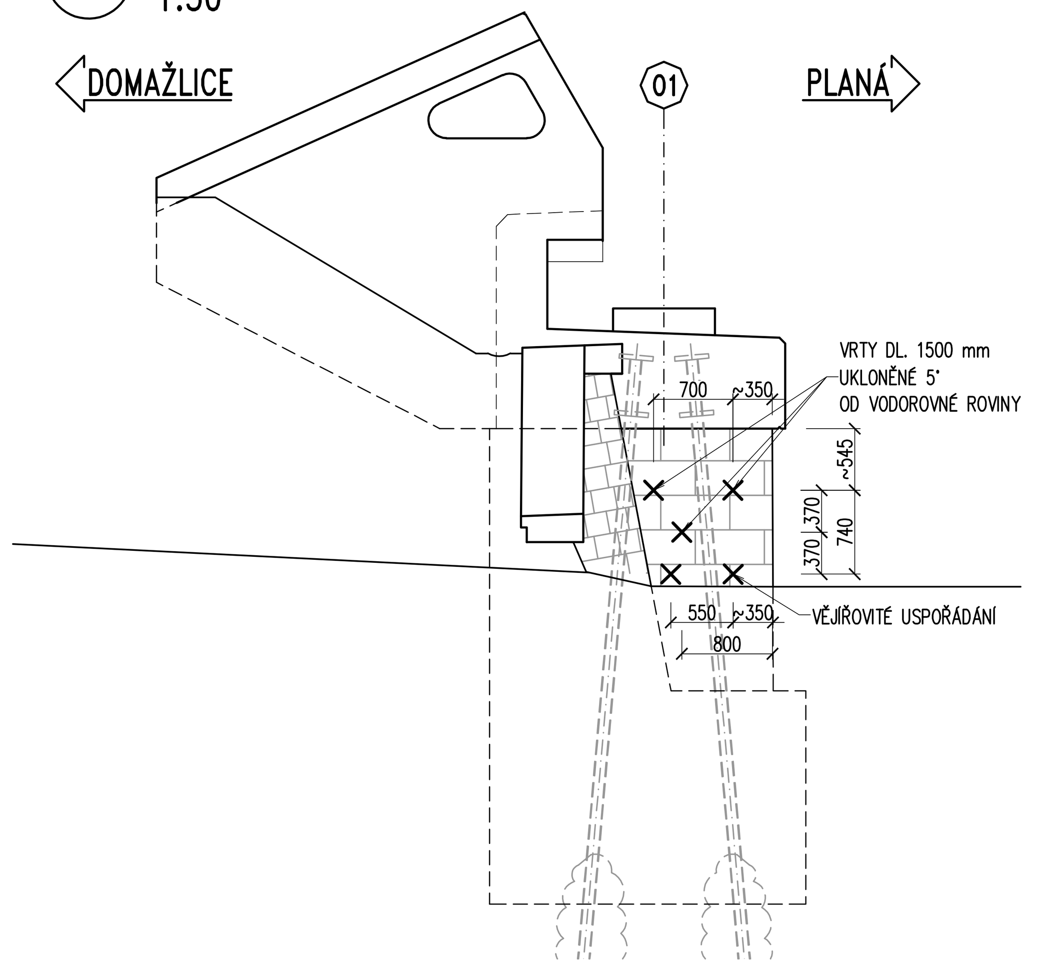

A – POHLED NA O1 1:50

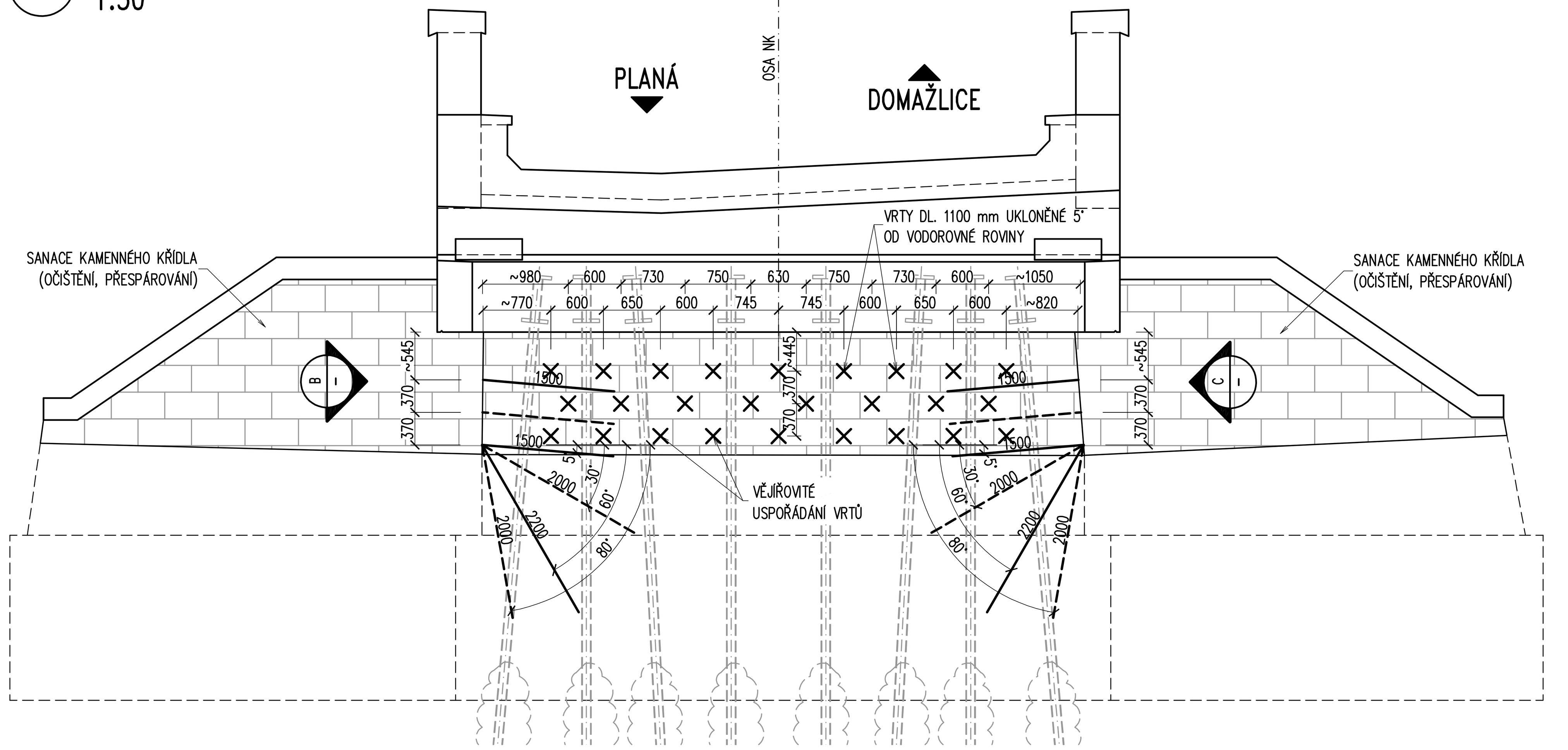

C – POHLED 1:50

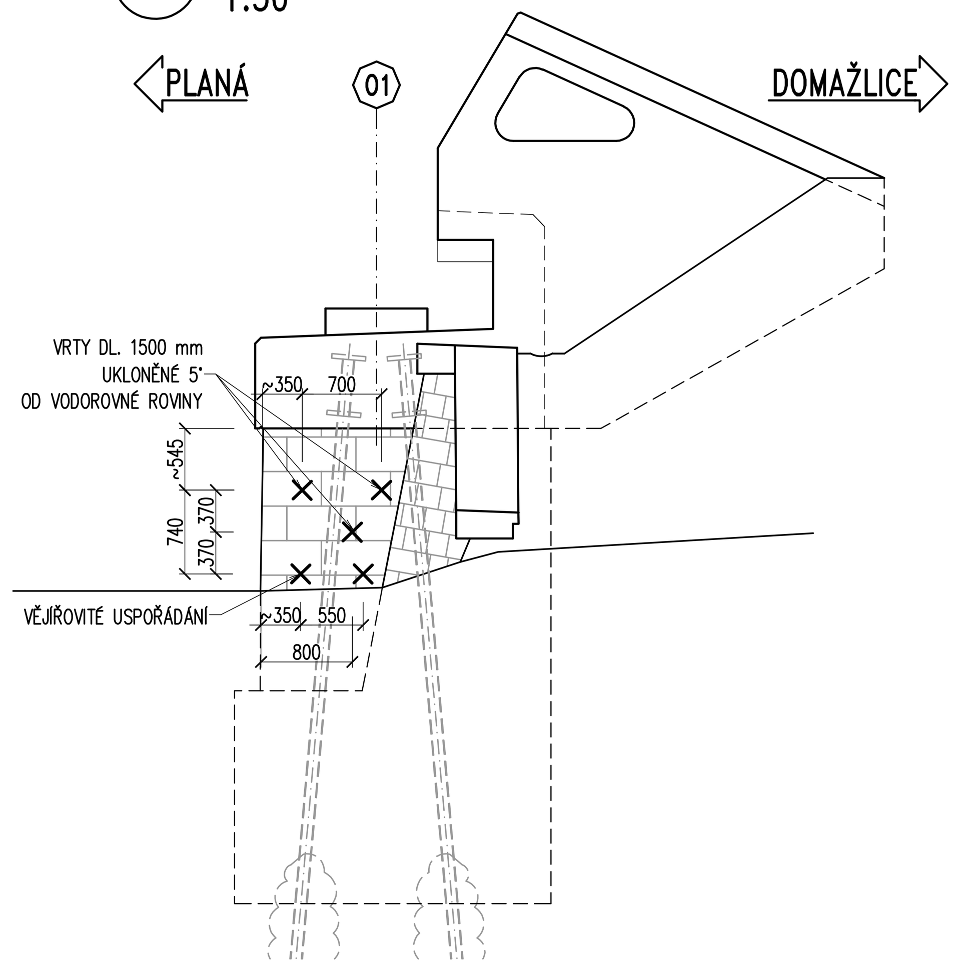

E – POHLED 1:50

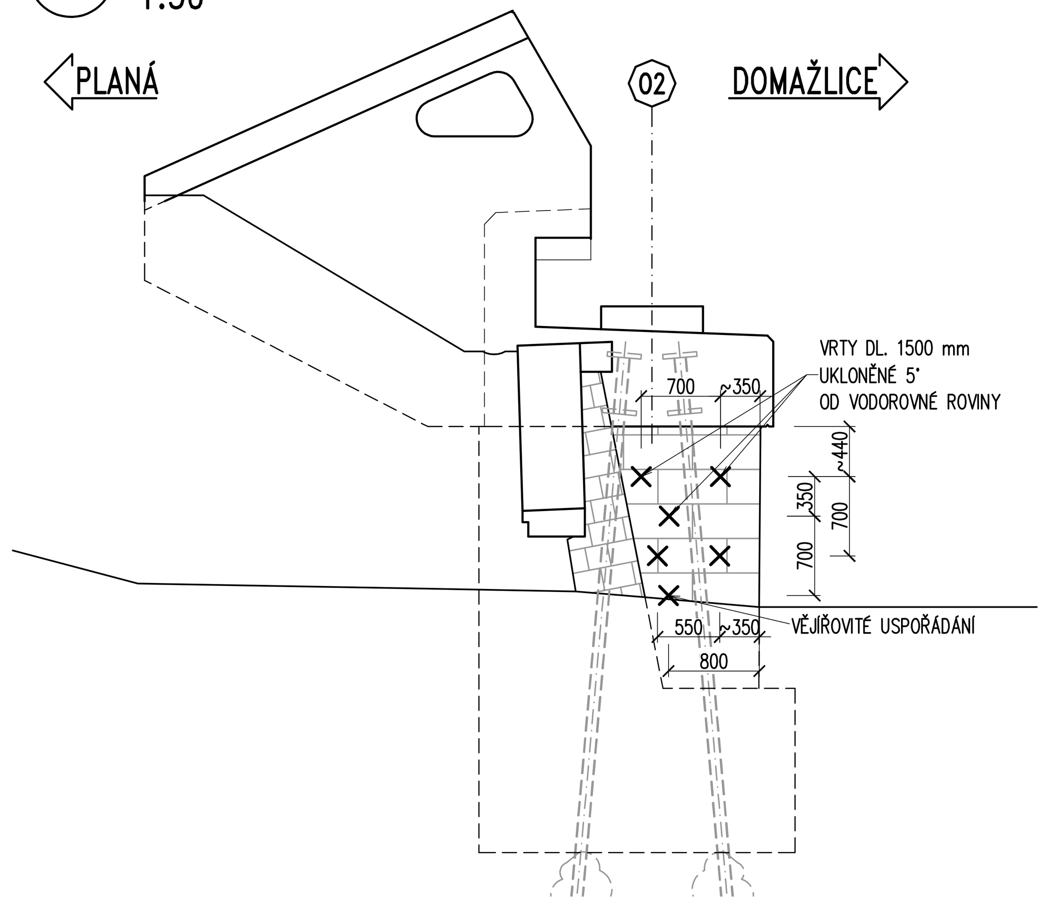

D – POHLED NA O2 1:50

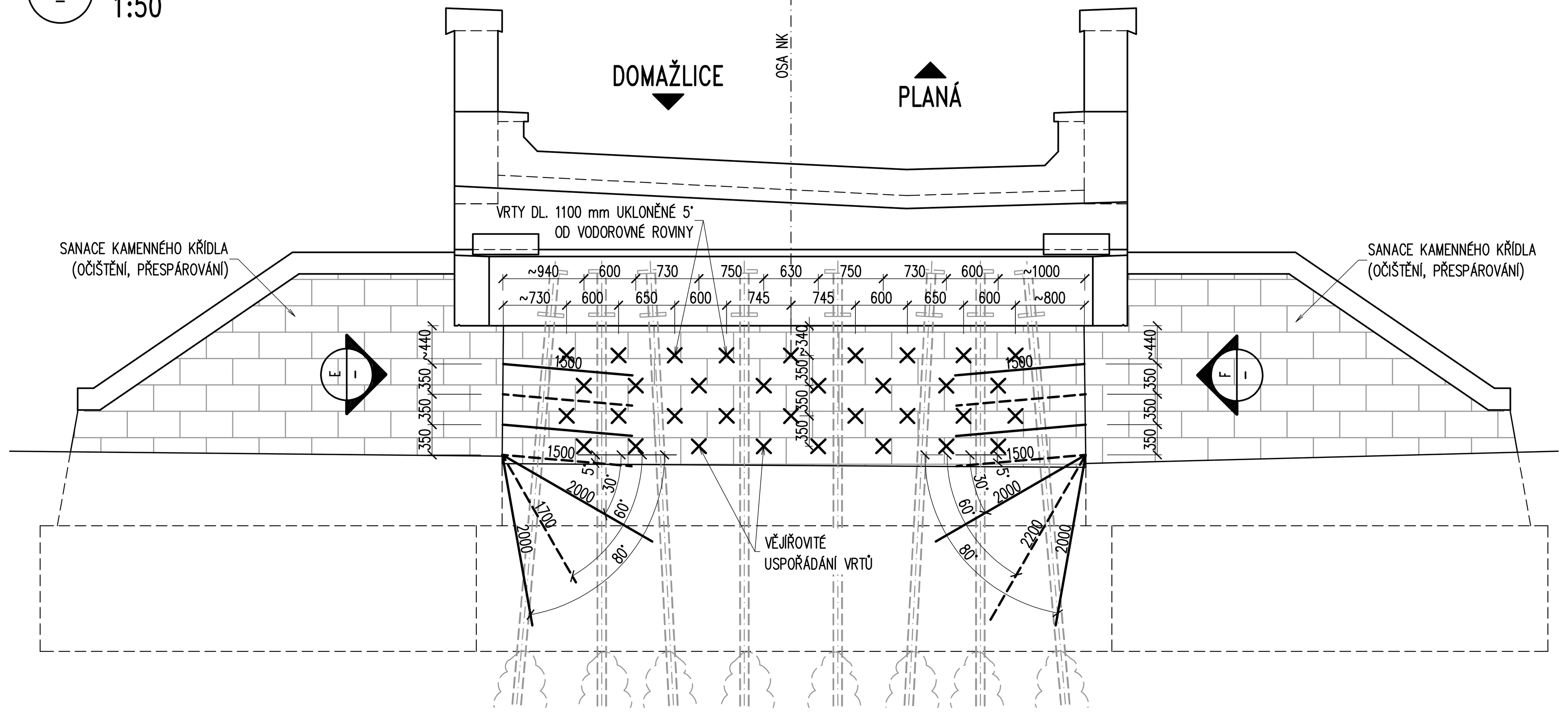

F – POHLED 1:50

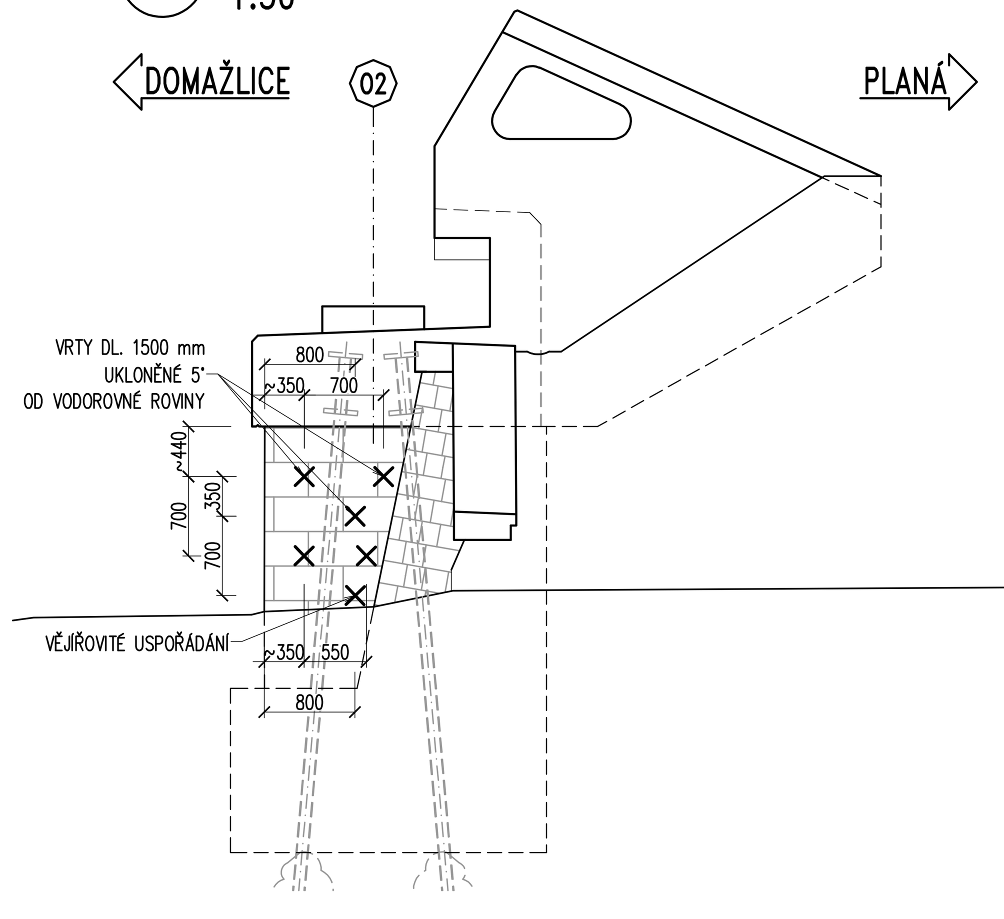

PODÉLNÝ ŘEZ 1:50

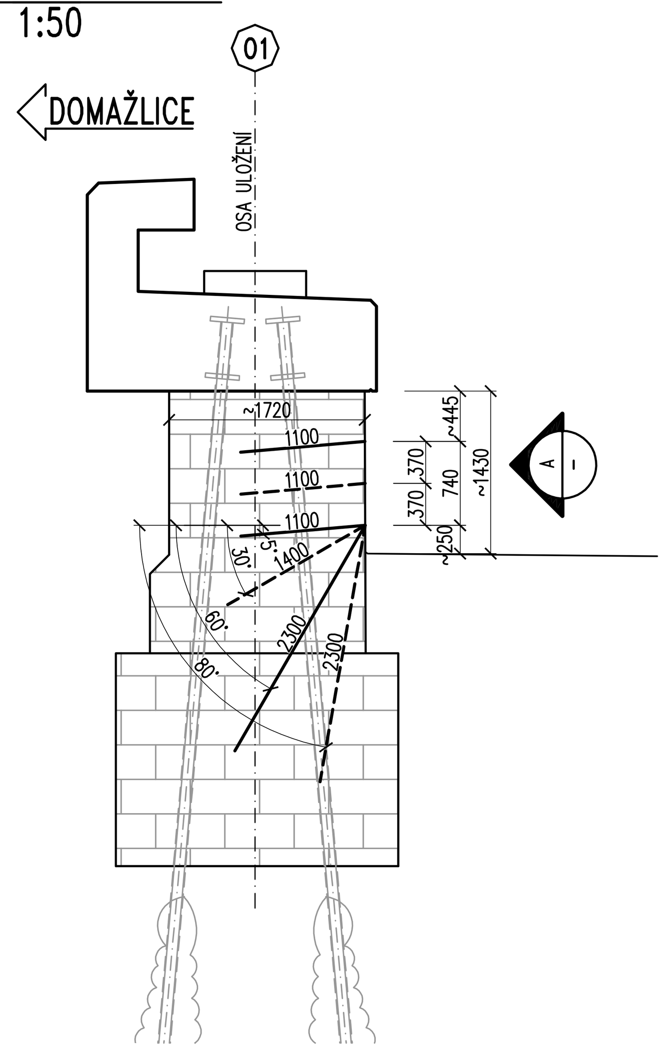

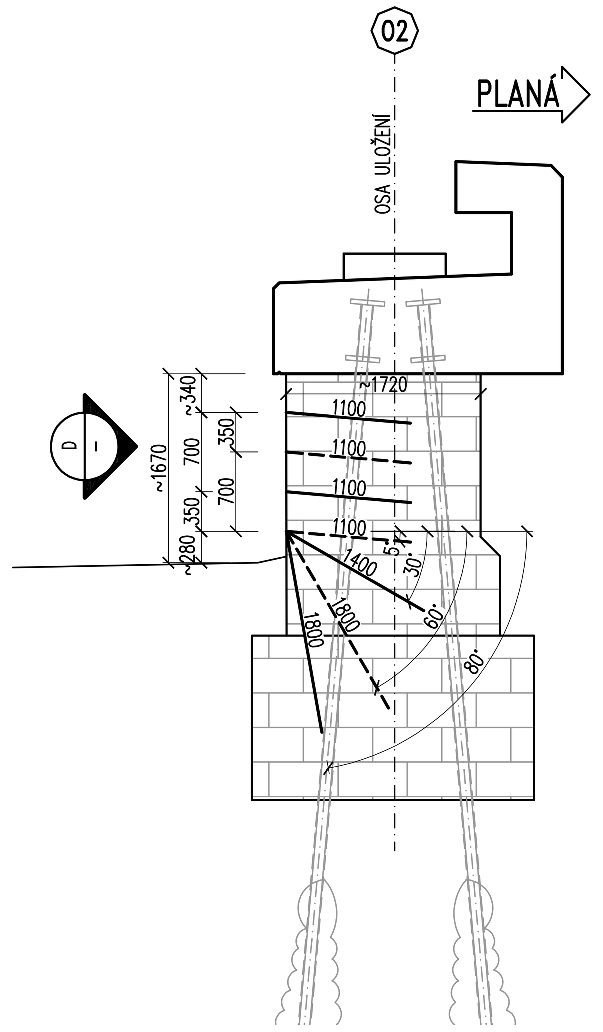

VÝKAZ VRTŮ DO O1

DÉLKA VRTU	SKLON VRTU	POČET	DÉLKA CELKEM	POZN.
[m]	[°]	[ks]	[m]	
1,1	5	26	28,6	
1,4	30	9	12,6	
1,5	5	10	15,0	
2,0	30	4	8,0	
2,0	80	4	8,0	
2,2	60	4	8,8	
2,3	60	9	20,7	
2,3	80	9	20,7	
CELKEM VRTŮ O1			122 m	

VÝKAZ VRTŮ DO O2

DÉLKA VRTU	SKLON VRTU	POČET	DÉLKA CELKEM	POZN.
[m]	[°]	[ks]	[m]	
1,1	5	34	37,4	
1,4	30	8	11,2	
1,5	5	12	18,0	
1,5	80	4	6,0	
1,7	60	4	6,8	
1,8	60	8	14,4	
1,8	80	8	14,4	
2,0	30	4	8,0	
CELKEM VRTŮ O2			116 m	

CELKEM VRTŮ	239 m

PŘEDPOKLÁDANÝ OBJEM INJEKTÁŽNÍ SMĚSI

ČÁST	MNOŽSTVÍ INJEKTOVANÉHO ZDIVA	MEZEROVITOST	MNOŽSTVÍ INJEKTÁŽNÍ MALTY
[-]	[m³]	[%]	[m³]
Opěra O1	68,0	10,0	6,8
Opěra O2	60,0		6,0
CELKEM INJEKTÁŽNÍ SMĚSI			12,8

SPÁROVANÉ ZDIVO

ČÁST	PLOCHA
[-]	[m²]
Opěra O1	12,9
Opěra O2	14,5
Křídla O1	13,4
Křídla O2	15,7
CELKEM	56,5

SPECIFIKACE INJEKTÁŽNÍCH PRACÍ:

PŘÍPRAVNÉ PRÁCE

PŘED ZAČÁTKEM INJEKTÁŽNÍCH PRACÍ JE NUTNÉ JEJICH SKUTEČNÝ ROZSAH UPŘESNIT VODNÍMI TLAKOVÝMI ZKOUŠKAMI, KTERÉ BUDOU PROVEDENY NA SPODNÍ STAVBĚ.

PŘED ZAHÁJENÍM INJEKTÁŽNÍCH PRACÍ, ABY SE ZAMEZILO UNIKÁNÍ INJEKTÁŽNÍ SMĚSI MIMO ZDIVO, SE PROVEDE NEJDŘÍVE HLOUBKOVÉ SPÁROVÁNÍ MALTOU TVOŘENOU SMĚSÍ PORTLANDSKÉHO CEMENTU, KŘEMIČITÝCH PÍSKŮ, LEHKÝCH PLNIV A STYREN-AKRYLÁTOVÝCH KOPOLYMERŮ V PRÁŠKU. DŮLEŽITÁ JE ZEJMÉNA PŘÍTOMNOST KOPOLYMERŮ VE SMĚSI, KTERÉ ZAJIŠŤUJÍ VYSOKOU PŘILNAVOST KE KAMENI A ZLEPŠUJÍ NEPROPUSTNOST SPÁRY.

INJEKTÁŽ OPĚR

NÍZKOTLAKÁ INJEKTÁŽ MASIVNÍHO ZDIVA OPĚR SE PROVEDE MALOPROFILOVÝMI VRTY ø50 mm UVEDENÉ DÉLKY. VRTY BUDOU PROVEDENY V ÚKLONU 5° OD VODOROVNÉ.

INJEKČNÍ SMĚS: 851 kg CEM II/B-M 32,5 R, STABILIZOVANÁ BENTONITEM.

POZNÁMKY:

1. INJEKTÁŽ BUDE PROVÁDĚNA VE DVOU STUPNÍCH. NEJPRVE BUDE PROVEDENA POLOVINA VRTŮ (KAŽDÁ DRUHÁ ŘADA) A JEJICH INJEKTÁŽ. VE DRUHÉM STUPNI BUDE INJEKTOVÁNO POUZE V ČÁSTECH KONSTRUKCÍ VYBRANÝCH NA ZÁKLADĚ VODNÍCH TLAKOVÝCH ZKOUŠEK, PŘEDPOKLÁDÁ SE 25% OBJEMU MEZILEHLÝCH VRTŮ. ROZSAH A MNOŽSTVÍ VRTŮ URČÍ TDI.
2. PODROBNĚJŠÍ POPIS INJEKTÁŽÍ A POŽADAVKŮ NA RECEPTURU INJEKTÁŽNÍ SMĚSI JE UVEDEN V TECHNICKÉ ZPRÁVĚ.
3. SANACE OPĚR A KŘÍDEL BUDE PROVEDENA V SOULADU S TKP 23 – SANACE INŽENÝRSKÝCH OBJEKTŮ.
4. PŘED ZAHÁJENÍM PRACÍ BUDE ZPRACOVÁN TECHNOLOGICKÝ PŘEDPIS INJEKTÁŽNÍCH PRACÍ A BUDE PŘEDLOŽEN KE SCHVÁLENÍ INVESTOROVI A PROJEKTANTOVI.
5. O ZPŮSOBU VRTÁNÍ INJEKTÁŽNÍCH VRTŮ (DO SPÁR/ DO KAMENE) BUDE ROZHODNUTO NA STAVBĚ PŘED ZAHÁJENÍM STAVBY PO DOHODĚ VŠECH ÚČASTNÍKŮ VÝSTAVBY.
6. PŘEDPOKLÁDÁ SE SPÁROVÁNÍ V ROZSAHU 100% PLOCHY ZDIVA.
7. TVAR ZASYPANÝCH ČÁSTÍ SPODNÍ STAVBY BYL VYKRESLEN DLE ARCHIVNÍ DOKUMENTACE.

Ministerstvo dopravy
Státní fond dopravní infrastruktury

Jiná ověření: | Paré:

Orientační schéma: | Razítko oprávněné osoby:

Podpis: | Datum:

Revize:	Datum:	Popis:	Kontroloval:
[000]	[06/2023]	Definitivní odevzdání dokumentace	Ing. L. Marek

Stavebník/Investor: Správa železnic, státní organizace
Adresa: Dlážděná 1003/7, 110 00 Praha 1
Zástupce investora: Stavební správa západ, Diamond Point
Adresa: Ke Štvanici 656/3, 186 00 Praha 8 – Karlín
SPRÁVA ŽELEZNIC

Zhotovitel díla: TOP CON SERVIS s.r.o.
Adresa: Ke Stírce 1824/56, 182 00 Praha 8
Kontakt: T: +420 284 021 740, E: topcon@topcon.cz
Zhotovitel části/objektu: TOP CON SERVIS s.r.o.
Adresa: Ke Stírce 1824/56, 182 00 Praha 8
Kontakt: T: +420 284 021 740, E: topcon@topcon.cz
Hlavní projektant (HIP): Ing. Libor Marek | Specialista: Ing. Libor Marek

Název stavby/akce: Rekonstrukce mostů v km 72,637 a 72,721 trati Domažlice - Planá
Označení investora: S632100043
Zakázka: 74-21
Název části: Mosty, propustky a zdi
Označení části: D.2.1.4
Název objektu/dílčí části: Most v ev. km 72,637
Označení objektu/komplexu: SO 11-20-02
Název přílohy: Sanace zdiva opěr a křídel
Název dílčí části přílohy:
Číslo přílohy (typ/pořadí): 2. 07.2
Odpovědný projektant: Ing. Tomáš Vejběra
Zpracovatel přílohy: Ing. Daniel Novotný
Měřítko: 1:50
Formáty: 10A4
Stupeň dokumentace: DUSP+PDPS
Kraj: Plzeňský
Katastrální území: Tachov
TUDU: 0331 38
Smluvní datum zpracování: 06/2023